Revisioni			
Rev.	Descrizione	Data	Approvata

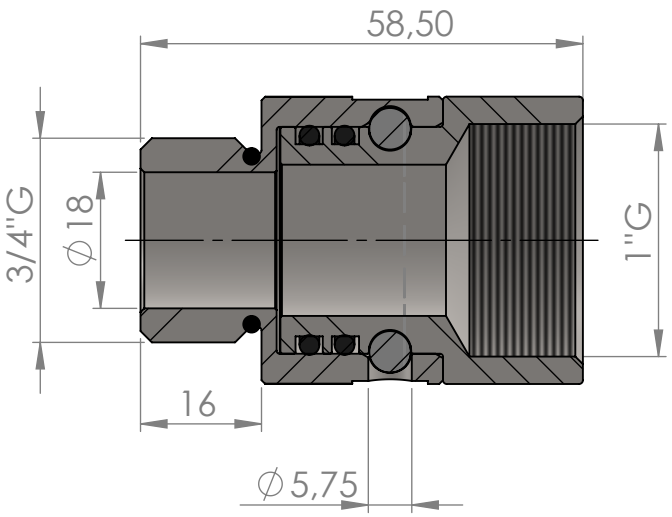

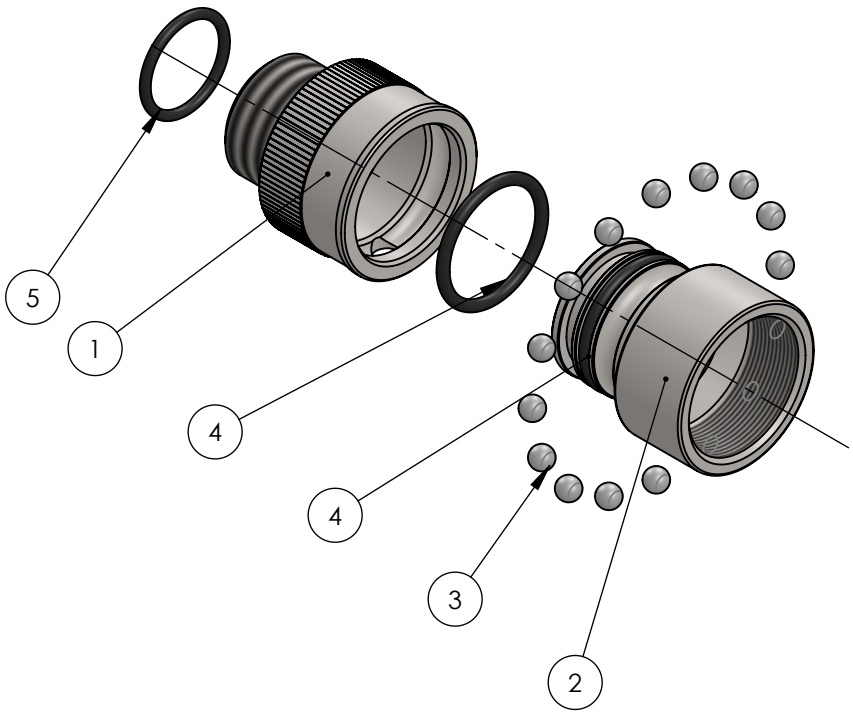

ARTICOLO N.	CODICE	Titolo	QUANTITA'
1	673401	SEMIGIUNTO FEMMINA UTILIZZO 3/4"G(M)	1
2	670003	SEMIGIUNTO MASCHIO UTILIZZO 1"G(F)	1
3	670002	SFERA ∅5.5	16
4	670004	OR 3100 ∅25.07x2.62 NBR75	2
5	210507	ANELLO OR 20.2x2.62 OR3081 NBR	1

Tolleranza generale: **fine**
Smussi e raccordi non quotati: 0.3
n e lunghezze < 0.5 fare rif. a dimensione da 0.5 a 6

Classe di tollerrnza		Scostamento limite per campi di dimensioni fondamentali											
		Dimensioni lineari					Smussi, raccordi			Dimensioni angolari			
		da 0.5 fino a 6	oltre 6 fino a 30	oltre 30 fino a 120	oltre 120 fino a 400	oltre 400 fino a 1000	da 0.5 fino a 3	oltre 3 fino a 6	oltre a 6	fino a 10°	oltre 10° fino a 50°	oltre 50° fino a 120°	oltre 120° fino a 360°
ISO 2768-f	fine	±0.05	±0.1	±0.15	±0.2	±0.3	±0.2	±0.5	±1	±1°	±0°30'	±0°20'	±0°10'
ISO 2768-m	media	±0.1	±0.2	±0.3	±0.5	±0.8							

Disegnato F.P.
Visto F.R.
Approvato F.R.
Peso 150 g

FLEXBIMEC
Albinea (RE) - ITALIA

Titolo GIUNTO GIREVOLE PER OLIO/GASOLIO 1"M + 1"M
Codice Disegno 2107-34
Data 24/06/2015
GRUPPO GIUNTO GIREVOLE
Durezza
Resistenza
Indice di revisione 0
Scala 1:1
Materiale AVP+NBR
Trattamento termico
Trattamento superficiale ZINCATURA BIANCA
Foglio n° di 3 di 3

FLEXBIMEC si riserva la proprietà di questo disegno e ne vieta la riproduzione e la divulgazione a terzi a norma di legge