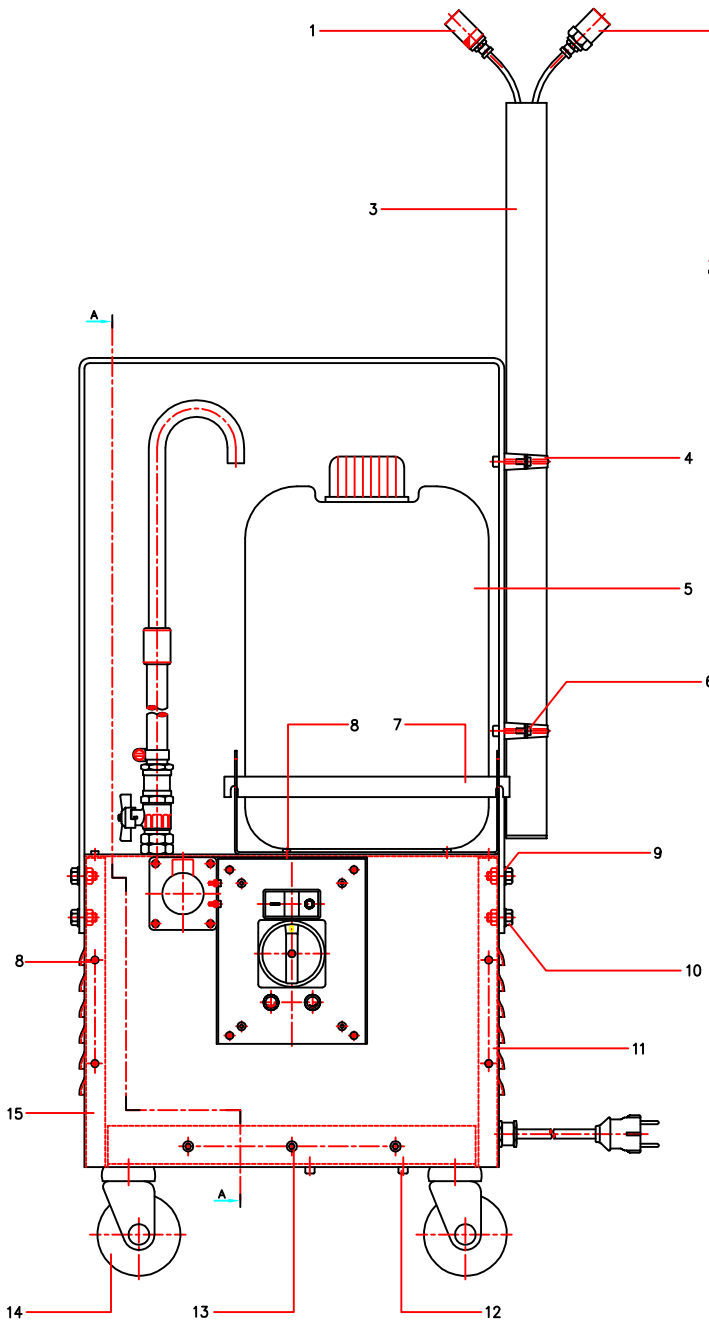

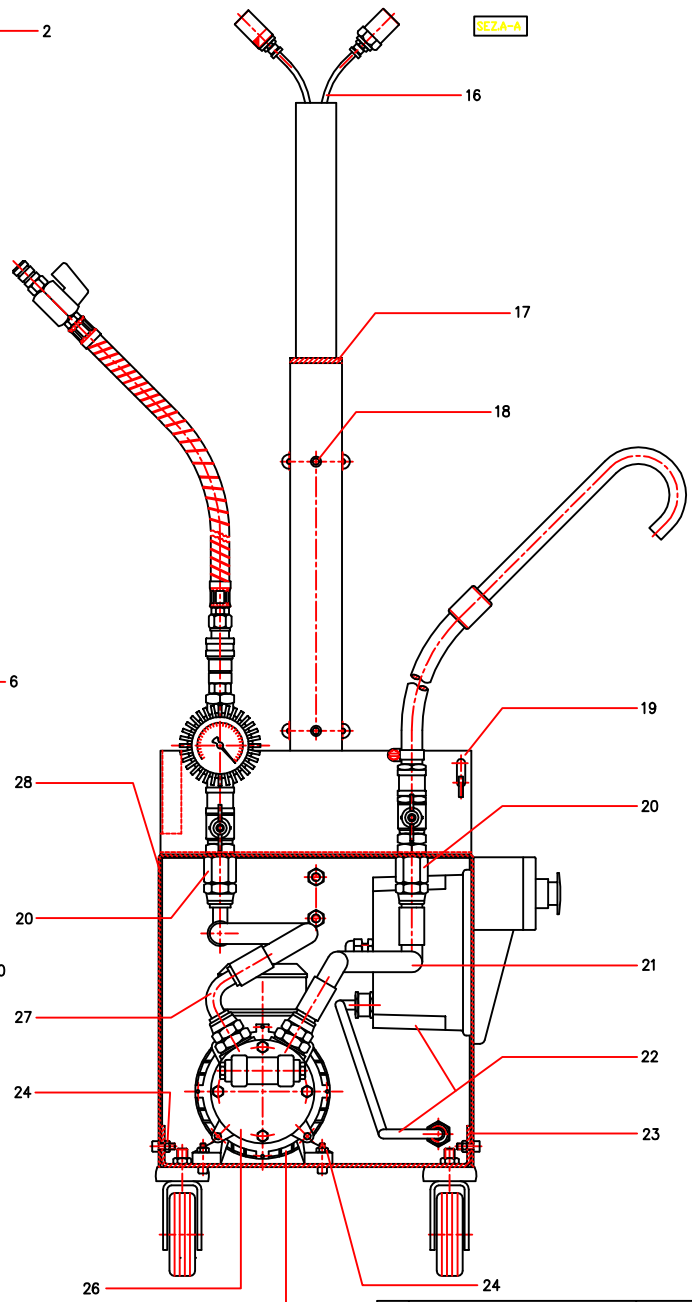

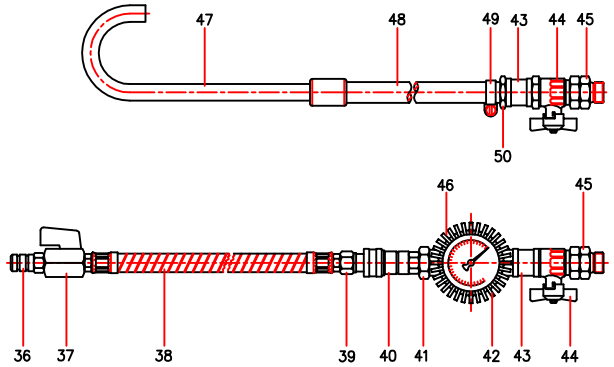

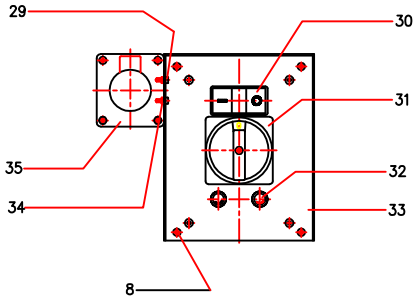

PROPRIETA' DELLA FLEXBIMEC INT. s.r.l. ALL PROPRIETARY RIGHTS RESERVED BY FLEXBIMEC INT. s.r.l.

N. ORD.	DENOMINAZIONE	MATERIALE	N.PZ	CODICE
40	Innesto rapido		01	
39	Raccordo per innesto rapido	9SMn23Pb UNI 4838	01	3079-3
38	Tubo per aspirazione		01	3079-4
37	Rubinetto a sfera		01	
36	Raccordo	X10CrNiS1809 UNI 6900	01	3065222
35	Pulsante di emergenza		01	
34	Dado M3 UNI 5588		02	
33	Pensilina per quadro elettrico	Fe360 UNI 7070	01	3079-2
32	Fusibile e portafusibile		02	
31	Commutatore a 3 posizioni		01	
30	Pulsantiera		01	
29	Vite Pz M3x10 UNI 7687		02	
28	Corpo aspiratore	Fe360 UNI 7070	01	3079-10
27	Tubo di aspirazione		01	
26	Pompa per olio		01	
25	Mot.asincrono elet.Hp 0.85 1350 giri/min 50 Hz		01	
24	Dado M6 UNI 5588		10	
23	Base di supporto motopompa	Fe360 UNI 7070	01	3079-12
22	Scatola per quadro elettrico con fili		01	
21	Tubo di mandata		01	
20	Raccordo M/F 1/2"		02	
19	Supporto per tanica	Fe360 UNI 7070	01	3079-8
18	Vite M6x8 UNI 5931		02	
17	Manico per trasporto	Fe360 UNI 7070	01	3079-5
16	Sonda flessibile con raccordo		03	
15	Fiancata	Fe360 UNI 7070	01	3079-6
14	Ruota ø80		04	
13	Vite M6x16 UNI 5931		06	
12	Vite M6x25 UNI 5931		04	
11	Fiancata lato presa elettrica	Fe360 UNI 7070	01	3079-7
10	Vite M8x16 UNI 5739		04	
9	Rondella 8.4x17 UNI 6592		04	
8	Vite UNI 8118-3.5x13/Ph 2		20	
7	Fermo per tanica	Fe360 UNI 7070	01	3079-1
6	Vite M5x12 UNI 6107		04	
5	Tanica da 20 lt		01	
4	Anello stringitubo		02	
3	Tubo per sonde		01	
2	Femmina per attacco sonde	Plastica	01	3079-11
1	Femmina per attacco sonde	P-AlCu5.5PbBi UNI6362	02	3079-9

50	Raccordo		01	
49	Fascetta stringitubo		01	
48	Tubo in gomma		01	
47	Tubo piegato uscita prodotto		01	
46	Raccordo a T		01	
45	Raccordo M/M 1/2"		02	
44	Rubinetto		02	
43	Raccordo		02	
42	Manometro		01	
41	Raccordo		01	

Tolleranze generali: ± a Lunghezze ≤ 18 mm ± 0.1; ± a Lunghezze 18 ≤ ≤ 80 ± 0.15; Rtn e raggi non quotati 0.3; Angoli ± 30'

Mat. | Trattamento termico | Stato | Profond.cementazione | Peso Kg | Durezza | Resistenza N/mm² | DRAWING BY AUTOCAD NO HANDLING WITHOUT CAD SYSTEM | Nome file 3079.DWG

Denominazione: COMPLESSIVO | Nr.pezzi 01 | Tratt.superficiale

FLEXBIMEC INTERNATIONAL

Gruppo: ASPIRATORE ELETTRICO

Codice scheda prodotto

Scala 1:2.5 | Disegn. DALLAROSTA | Data 09/97 | Controll.

INDICE 00 | MILANO, PRECEDENTE DISEGNO VALE MOLTO LA COPIA CON MERCE SIMILARE.

SOSTITUISCE IL

CODICE 3079