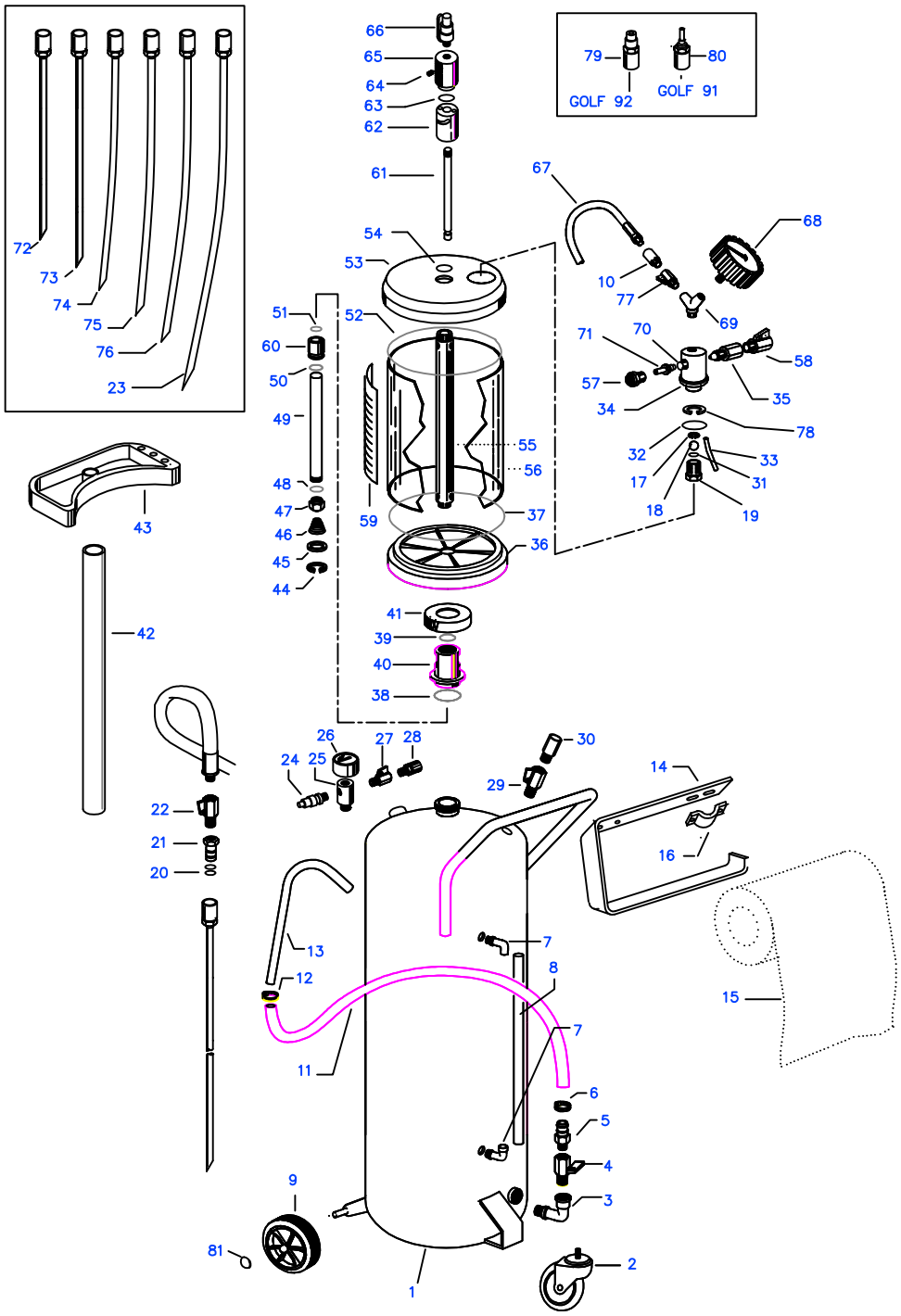

Pos	Codice	Descrizione	Qu.
17	03 0034	Anello seeger DIN 472 mm 14	1
18	03 0035	Sfera inox AISI 304 d. 1/2"	1
19	03 0015	Valvola portasfera	1
20	03 0013A	Anello O-Ring V2050 (1.78 X 12.42)	2
21	03 0019A	Raccordo	1
22	03 0047	Rubinetto a farfalla MF 1/4"	1
22a	03 0053	Raccordo 90°MF 1/4"	2
30	03 0002	Anello O-Ring 3125 (2.62 x 31.42)	2
31	03 0032	Anello O-Ring 115 (2.62 x 11.91)	4
32	03 0051	Anello O-Ring 3175 (2.62 x 44.12)	1
33	03 0038	Tubetto rilsan d. 8 x 1 L. 36 mm	1
34	03 0930	Corpo testata precamera	1
35	03 0028	Colonnetta venturi	1
36	03 0907	Flangia inferiore d. 250 senza foro	1
37	03 0908	Anello O-Ring 2-373 (5.34 x 227.97)	2
38	03 0029	Anello O-Ring 6162 (5.34 x 40.65)	1
40	03 0001	Manicotto congiunzione Al. 11 S	1
41	03 0040	Ghiera Al. foro stretto	1
44	03 0024	Anello seeger DIN 472 mm 39	1
45	03 0023	Rondella Al. d. 12 x 18 x 2.5	1
46	03 0022	Molla troncoconica	1
47	03 0021	Corpo quadro ferro zincato	1
48	03 0020	Anello O-Ring 3087 (2.62 x 21.89)	1
49	03 0019	Tubetto d. 12 x 222	1
50	03 0004	Anello O-Ring 121 (2.62 x 15.88)	1
53	03 0911	Flangia superiore d. 250 con foro	1
53a	03 0045	Valvola sicurezza 0.5 bar	1
55	03 0909	Tubo centrale d. 28 x 328	1
56	03 0910	Vaso acrilico trasp. d. 240 x 5 H 275	1
57	03 0031	Silenziatore (3 pcs.)	1
58	00 7215	Rubinetto cromato a leva MF 1/4"	1
58a	03 0048	Innesto rapido aria M 1/4"	1
59	03 0939	Etichetta 10 litri	1
60	03 0005	Boccola ottone d. 28 x 30	1
61	03 0013	Tubetto selettore d. 12 x 167	1
61a	03 0113	Spina elastica d. 3 x 16	1
61b	03 0213	Rondella Al. d. 18 x 2.5 foro d. 12	1
61c	03 0313	Molla d. 16 x 40 filo 1.5	1
62	03 0014	Regolo funzionamento aspir. infer.	1
64	03 0016	Grano fermacomando M 8 x 8	1
65	03 0017	Pomello zigrinato e zincato	1
66	03 0018	Rubinetto aria MF 1/8"	1
66a	03 0049	Racc. portarilsan M 1/8" tubo 6	1
67	03 0041A	Tubo flessibile con manopola	1
68	00 7194	Vuotometro	1
68a	00 7196	Protezione in gomma vuotometro	1
69	03 0027	Raccordo a Y MFF 1/4"	1
71	03 0033	Perno venturi	1
78	03 0037	Rondella ferro d.36x3x21 tranc.	1

PROPRIETA' DELLA FLEXBIMEC INT. s.r.l. ALL PROPRIETARY RIGHTS RESERVED BY FLEXBIMEC INT. s.r.l.

LAV.GENERALE

I.M.	DATA	MODIFICHE	FIRMA	I.M.	DATA	MODIFICHE	FIRMA

Tolleranze generali
ø e Lungh.< 18 mm ± 0.1
ø e Lungh.da 18 a 80 ± 0.15
Sm e raggi non quotati 0.3
Angoli ± 30'

Mat. | Tratt.termico | Articolo:
Stato | Profond.cmt.
Peso Kg | Durezza | Resistenza N/mm² | Nome file

Denominazione: | Nr.pezzi | Tratt.superficiale

LUBRICATING INDUSTRIAL SERVICE — FLEXBIMEC INTERNATIONAL — EQUIPMENT AUTOMOTIVE DIVISION — ITALY

La proprieta' di questo disegno e' tutelata a termini di Legge. Vietata la riproduzione senza nostra autorizzazione scritta.

Gruppo:
Codice scheda prodotto:
Scala | Disegn.
Data | Controll.

INDICE 00 — NB.DEL PRESENTE DISEGNO VALE SOLO LA COPIA CON INDICE MAGGIORE.
SOSTITUISCE IL
CODICE 3090