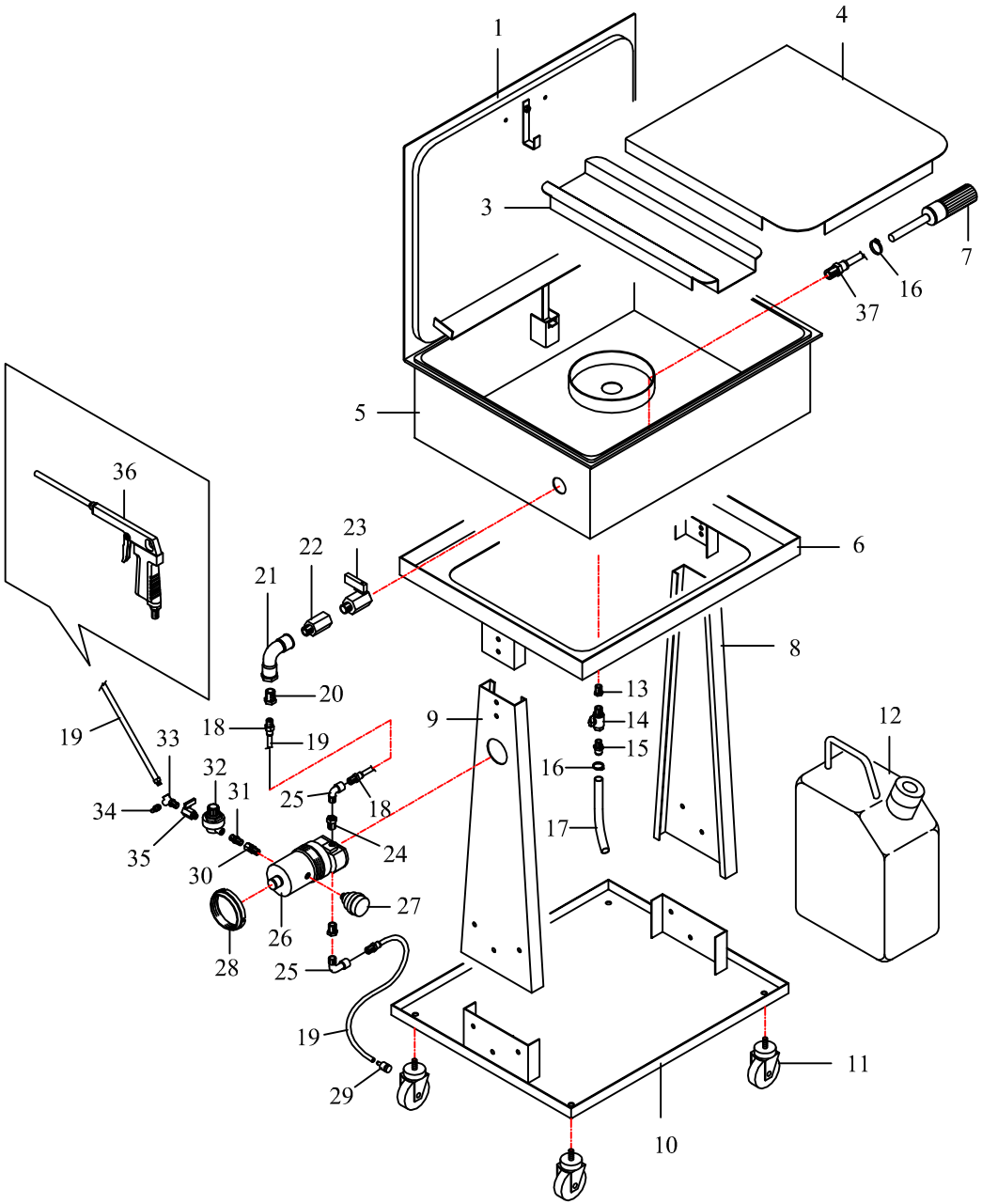

P	DENOMINAZIONE	CODICE	Q.TA'
36	PISTOLA ARIA		
35	RUBINETTO 1/4"		
34	INNESTO RAPIDO 1/4"		
33	RACCORDO A Y M–F–F 1/4"		
32	RIDUTTORE DI PRESSIONE		
31	NIPPLO 1/4"		
30	RACCORDO 1/4"		
29	FILTRO ASPIRAZIONE		
28	GHIERA		
27	SILENZIATORE		
26	POMPA PNEUMATICA		
25	CURVA 90° 1/4"		
24	RIDUZIONE M–F 3/8"–1/4"		
23	RUBINETTO 1/2"		
22	RACCORDO M–F 1/2"		
21	CURVA 90° 1/2"		
20	RIDUZIONE M–F 1/2"–1/4"		
19	TUBO ARIA ø6		
18	RACCORDO RAPIDO 1/4" – ø6		
17	TUBO DI SCARICO		
16	FASCETTA		
15	PORTAGOMMA		
14	RUBINETTO 1/2"		
13	RIDUZIONE M–F 3/4"–1/2"		
12	TANICA		
11	RUOTA		
10	BASE		
9	FIANCATA LATO POMPA		
8	FIANCATA		
7	PENNELLO		
6	SUPPORTO VASCA		
5	VASCA INOX		
4	GRILGLIA		
3	GRIGLIA		
2	TUBO PER PENNELLO		
1	COPERCHIO INOX		

PROPRIETA' DELLA FLEXBIMEC INT. s.r.l. ALL PROPRIETARY RIGHTS RESERVED BY FLEXBIMEC INT. s.r.l.

LAV.GENERALE

I.M.	DATA	MODIFICHE	FIRMA	I.M.	DATA	MODIFICHE	FIRMA

Tolleranze generali
ø e Lungh.< 18 mm ± 0.1
ø e Lungh.da 18 a 80 ± 0.15
Sm e raggi non quotati 0.3
Angoli ± 30'

Mat. | Tratt.termico | DRAWING BY AUTOCAD NO HANDLING WITHOUT CAD SYSTEM

Stato | Profond.cmt.

Peso Kg | Durezza | Resistenza N/mm² | Nome file

Denominazione: VASCA DI LAVAGGIO INOX CON POMPA PNEUMATICA | Nr.pezzi | Tratt.superficiale

FLEXBIMEC INTERNATIONAL

La proprietà di questo disegno è tutelata a termini di Legge. Vietata la riproduzione senza nostra autorizzazione scritta.

Gruppo: ART. 5953

Codice scheda prodotto:

Scala | Disegn. D.A.

Data 03/02 | Controll.

INDICE | NB.DEL PRESENTE DISEGNO VALE SOLO LA COPIA CON INDICE MAGGIORE.

SOSTITUISCE IL

CODICE 5953