POMPA ROTATIVA 6557			
POS.	CODICE	DESCRIZIONE	MATERIALE
01	031140	CORPO POMPA GASOLIO	GHISA + VARI
02	031140/6	VITE M5X12	ACCIAIO
03	031140/5	COPERCHIO	ACCIAIO ZINC.
04	031140/3	ROTORE ø45	-
05	031140/2	PALETTA ROTORE	PVC
06	031140/1	GUARNIZIONE OR	NBR
07	031103	SILENZIATORE	-
08	031147	FLANGIA	ALLUMINIO
09	031140/4	ANELLO DI TENUTA 10196	VITON
10	031144	CUSCINETTO 6000 2RSL	-
11	031129	GUARNIZIONE 10X16X4 SS	VITON
11A	031128	SEIGER TIPO "I" DIN 472	-
12	031106	SUPPORTO PER CUSCINETTO	ALLUMINIO
13	031107	SPINA ELASTICA 2X6	-
14	670004	O-R 25.07X2.62	NBR
15	031143	ALBERO ROTORE	INOX
16	031109	PALETTA	PVC
17	031108	CAMICIA	INOX
18	031112	SUPPORTO ANTERIORE	ALLUMINIO
19	031104	CUSCINETTO 607 2Z	-
20	031102	CORPO MOTORE	ALLUMINIO
21	031101	TAPPO	OTTONE NICHEL.
22	031114	VITE TCEI M4X80 FISSAGGIO CORPO	ACCIAIO

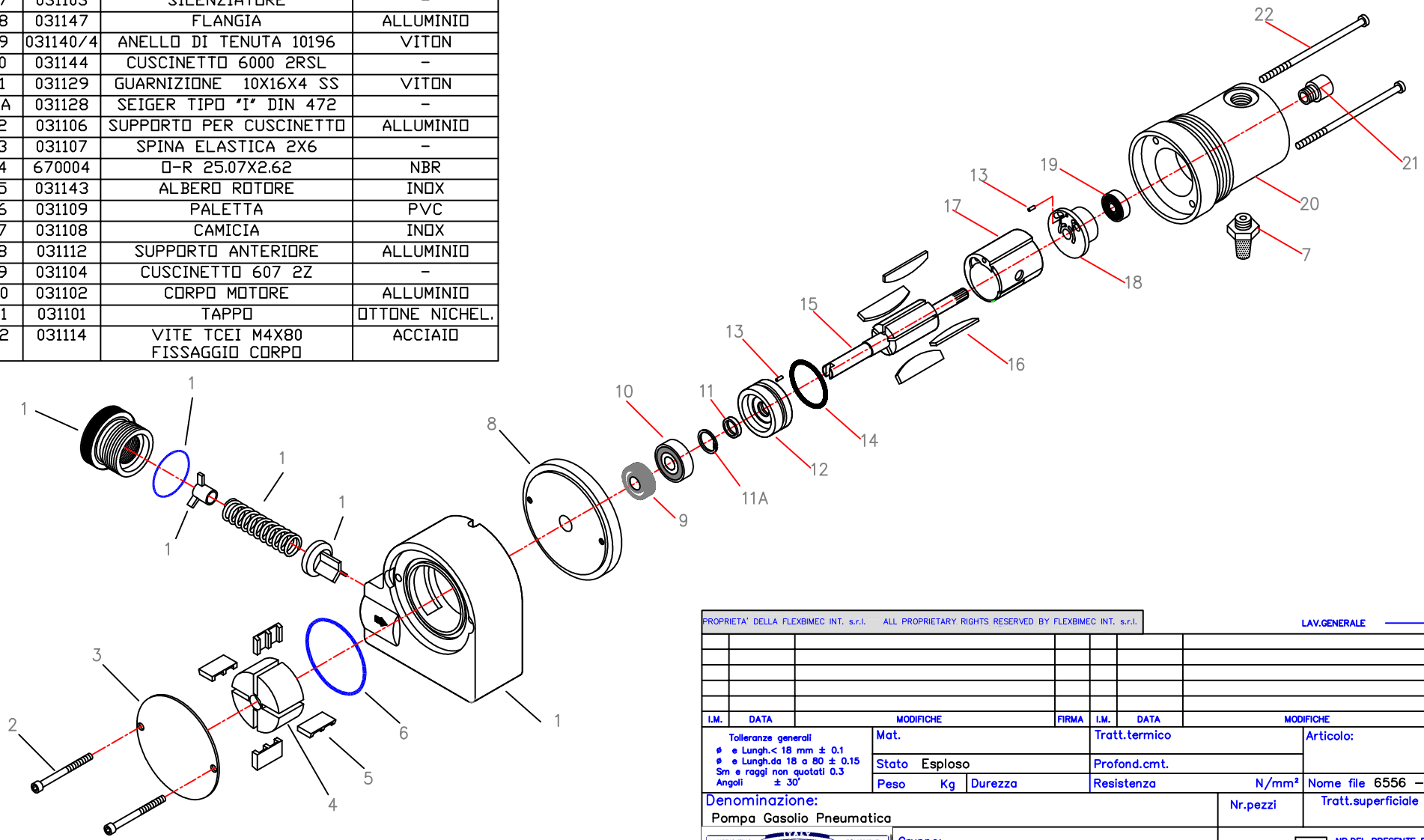

PROPRIETA' DELLA FLEXBIMEC INT. s.r.l. ALL PROPRIETARY RIGHTS RESERVED BY FLEXBIMEC INT. s.r.l.

LAV.GENERALE

I.M.	DATA	MODIFICHE	FIRMA	I.M.	DATA	MODIFICHE	FIRMA

Tolleranze generali
ø e Lungh.< 18 mm ± 0.1
ø e Lungh.da 18 a 80 ± 0.15
Sm e raggi non quotati 0.3
Angoli ± 30'

Mat. | Tratt.termico | Articolo:

Stato Esploso | Profond.cmt.

Peso Kg | Durezza | Resistenza N/mm² | Nome file 6556 – 6557

Denominazione:
Pompa Gasolio Pneumatica

Nr.pezzi | Tratt.superficiale

LUBRICATING INDUSTRIAL SERVICE — FLEXBIMEC INTERNATIONAL — EQUIPMENT AUTOMOTIVE DIVISION

Gruppo:
Codice scheda prodotto:

INDICE 00 — NB.DEL PRESENTE DISEGNO VALE SOLO LA COPIA CON INDICE MAGGIORE.

Scala | Disegn. S.BAROZZI

SOSTITUISCE IL

Data | Controll.

CODICE 6556 – 6557

La proprieta' di questo disegno e' tutelata a termini di Legge. Vietata la riproduzione senza nostra autorizzazione scritta.