art. 9096	CODICE	DENOMINAZIONE	Quantità
1	092123	RULLO Ø 450 F.200 NO PERNO SI SP. SI F.	1
2	090122	TAPPO CHIUSURA	1
3	090120	CAPPELLOTTO	1
4	091502	CONTENITORE MOLLA D.258 ZINCATO	1
5	090106	MOZZO TENDIMOLLA IN PLASTICA	1
6	091529	DISCO PORT MOLLA D.250 FORO 35	1
7	090027	SEEGER Fe DIN 471	1
8	091100	MOLLA AVVOL (8.5 mt) SVIL. 15 MT F. Ø35	1
9	098124	BRACCETTO SERIE SNODATA	2
10	098125	FRONTALINO ORIENTABILE	2
11	090016	TIRANTE ZINCATO AVVOLGITUBO D.8X95	2
12	090424	RULLINO D. 17X73X8.5	6
13	090017	DADO AUTOBLOCC. DIN 985 M 6 H6	8
14			
15	098127	TIRANTE ZINCATO D. 8X259 M6X7.5	2
16	098128	VITE TE M10X20	2
17	098107/1	PIASTRINA MOZZO 19/1	2
18	098129	DADO M10 AUTOBLOCCANTE	2
19	098107	BASE SOSTEGNO AVV. 9096 ERN	1
20	091506	CREM. IN PLASTICA H 25 FORO Ø40.5	1
21	080010	SALTARELLO FERMO AVVOLGITUBO	1
22	091509	VITE SALTARELLO D.15X25	1
23	091513	DADO M10 BASSO SALTARELLO H 6	1
24	091512	MOLLA PER SALTARELLO AVVOLGITUBO	1
25	080029	VITE TCEI UNI 5931 M 8 X 20 ZB	8
26	090020	VITE TSEI M8X20	1
27	090124	NOTTOLINO	1
28	091526	VITE TSEI M6X12	4
29	009969	GIUNTO GIREVOLE ACCIAO ZINCATO	1
30			1
31	090423	RULLINO PLASTICA D.17x84	4
32	090426	RULLINO D. 17X15X8.5	8
33	091528	DISCO PORTAMOLLA D.250 FORO 67	1
34			1
35	009992	PERNO CON PIASTRINA U. 3/4"	1
36			
37			
38			
39			
40			
41			
42			
43			
44			
45			
46			

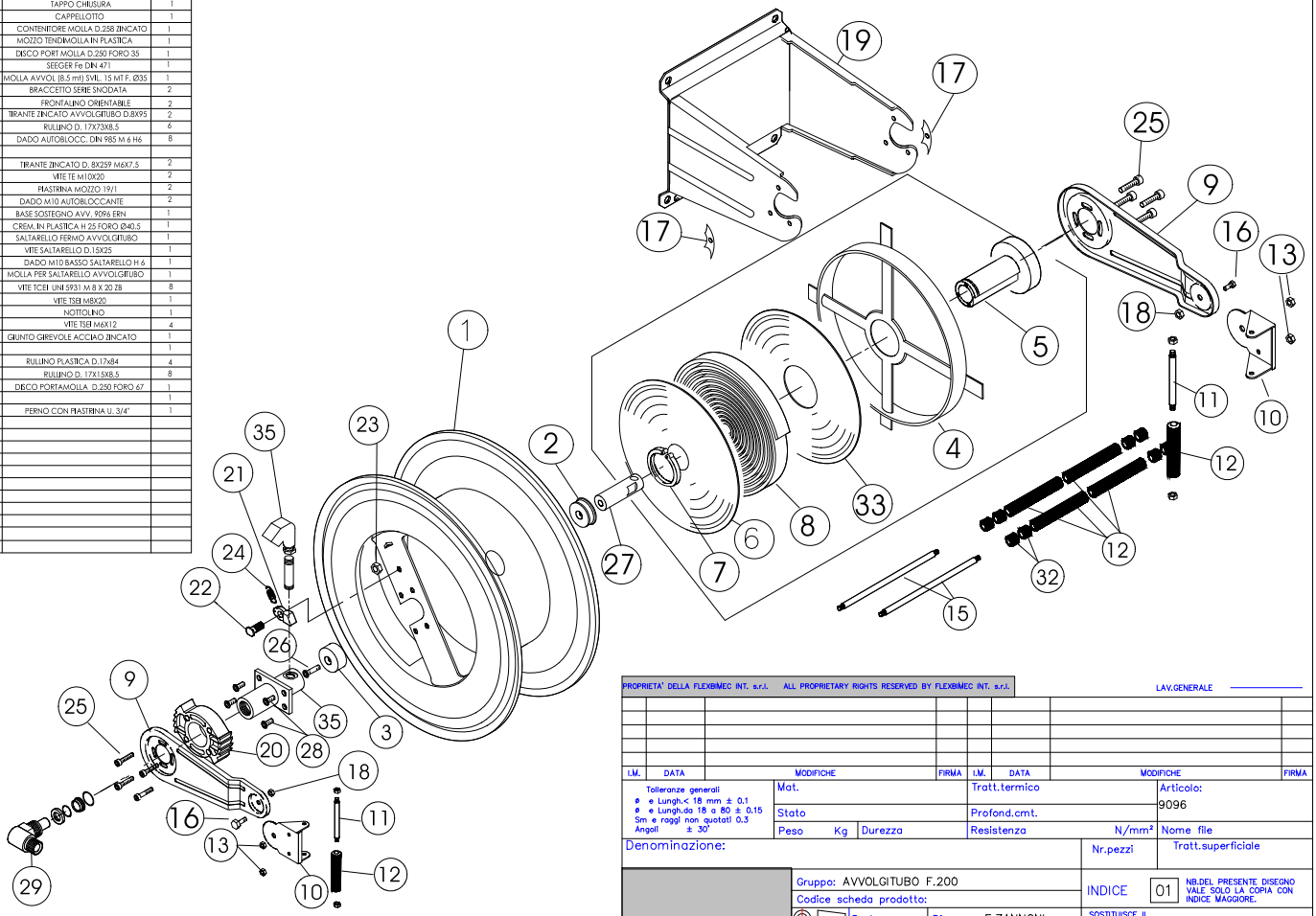

PROPRIETA' DELLA FLEXBIMEC INT. s.r.l. ALL PROPRIETARY RIGHTS RESERVED BY FLEXBIMEC INT. s.r.l.

LAV.GENERALE

I.M.	DATA	MODIFICHE	FIRMA	I.M.	DATA	MODIFICHE	FIRMA

Tolleranze generali
ø e Lungh.< 18 mm ± 0.1
ø e Lungh.da 18 a 80 ± 0.15
Sm e raggi non quotati 0.3
Angoli ± 30'

Mat. | Tratt.termico | Articolo: 9096
Stato | Profond.cmt.
Peso Kg | Durezza | Resistenza N/mm² | Nome file
Denominazione: | Nr.pezzi | Tratt.superficiale

Gruppo: AVVOLGITUBO F.200
Codice scheda prodotto:
Scala | Disegn. E.ZANNONI
Data 01-05-11 | Controll. FRANCO RUOZI

INDICE 01 NB.DEL PRESENTE DISEGNO VALE SOLO LA COPIA CON INDICE MAGGIORE.
SOSTITUISCE IL
CODICE 9096

La proprietà di questo disegno e' tutelata a termini di Legge. Vietata la riproduzione senza nostra autorizzazione scritta.