1 Vite 8x16 mm TCEI
2 BASE
3 Fiancata fissa
4 Dado M 8 Autoblocc. Basso
5 Fiancata mobile piccola
6 Vite 8x20 mm TCEI 8x
7 Rondella rame (10x16x1,5) 6x0,019
8 Dado M10 basso Autoblocc. 2x
9 Dado M 6 basso Autoblocc.
10 Portarullini Ramex 26 2x
11 Vite TE 10x20 2x
12 tirante metallo corto 2x
13 portarullinio plastica corto
14 Tirante orizzontale 2x
15 rullino lungo
16 Mozzo tendimolla
17 Coprimolla
18 Flangia protez. Molla diam 67
19 Molla
20 Flangia protez. Molla diam 42
22 Rullo
22 bis curva
23 Saltarello in plastica
24 Molla piccola
25 Vite saltarello
26 Cremagliera
27 Guarnizione
28 Rondella inox
29 Giunto completo
30 Dado M10 basso

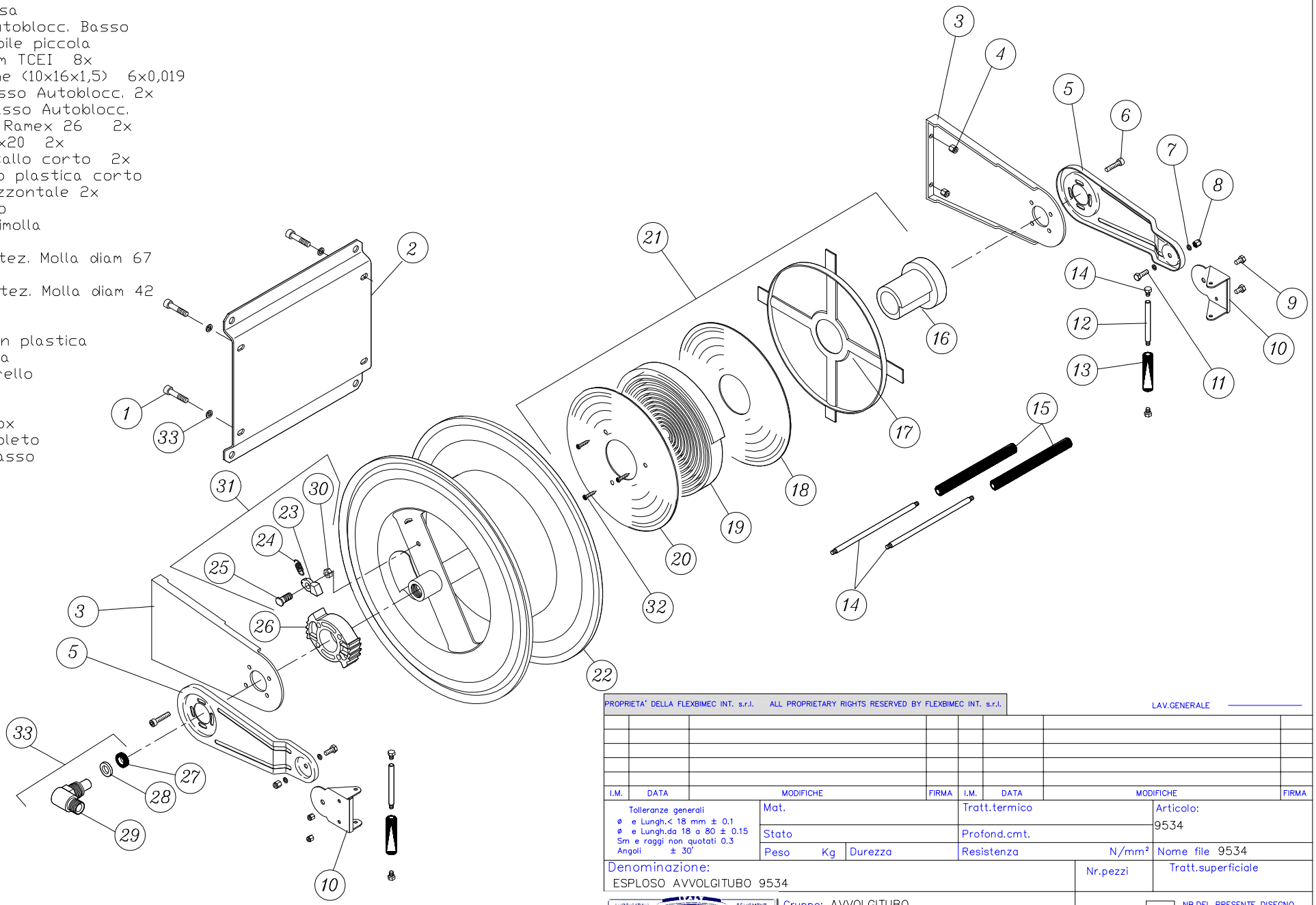

PROPRIETA' DELLA FLEXBIMEC INT. s.r.l. ALL PROPRIETARY RIGHTS RESERVED BY FLEXBIMEC INT. s.r.l.

LAV.GENERALE

I.M.	DATA	MODIFICHE	FIRMA	I.M.	DATA	MODIFICHE	FIRMA

Tolleranze generali
ø e Lungh.< 18 mm ± 0.1
ø e Lungh.da 18 a 80 ± 0.15
Sm e raggi non quotati 0.3
Angoli ± 30'

Mat. | Tratt.termico | Articolo: 9534
Stato | Profond.cmt.
Peso Kg | Durezza | Resistenza N/mm² | Nome file 9534

Denominazione:
ESPLOSO AVVOLGITUBO 9534

Nr.pezzi | Tratt.superficiale

FLEXBIMEC INTERNATIONAL

Gruppo: AVVOLGITUBO
Codice scheda prodotto:

INDICE 00 — NB.DEL PRESENTE DISEGNO VALE SOLO LA COPIA CON INDICE MAGGIORE.

Scala | Disegn. S.BAROZZI | SOSTITUISCE IL

Data 11/05 | Controll. | CODICE 9534

La proprieta' di questo disegno e' tutelata a termini di Legge. Vietata la riproduzione senza nostra autorizzazione scritta.