art. 9090	CODICE	DENOMINAZIONE	Quantità
1	101505	RULLO Ø 450 F.120 NO PERNO NO SP. SI F.	1
2	090122	TAPPO CHIUSURA	1
3	090120	CAPPELLOTTO	1
4	101502	CONTENITORE MOLLA D.258 INOX	1
5	090106	MOZZO TENDIMOLLA IN PLASTICA	1
6	091529	DISCO PORT MOLLA D.250 FORO 35	1
7	100027	SEEGER INOX DIN 471	1
8	091100	MOLLA AVVOL (8.5MT) SVIL. 15 MT F. Ø35	1
9	108124	FIANCATA SERIE SNODATA INOX	1
10	108125	FRONTALINO ORIENTABILE INOX	1
11	100016	TIRANTE INOX D.8X95 M6X7.5	2
12	090424	RULLINO D. 17X73X8.5	6
13	100017	DADO AUTOBLOCC. DIN 985 M 6 H6 INOX	8
14			
15	108114	TIRANTE INOX D. 8X164 M6X8.5	2
16	108128	VITE TE M10X20 INOX	2
17	108105/1	PIASTRINA MOZZO 19/1	2
18	108129	DADO M10 AUTOBLOCCANTE INOX	2
19	108105	BASE SOSTEGNO AVV. 9590 INOX	1
20	091506	CREM. IN PLASTICA H 25 FORO Ø40.5	1
21	080010	SALTARELLO FERMO AVVOLGITUBO	1
22	101510	VITE SALTARELLO D.15X25 INOX	1
23	101513	DADO M10 BASSO SALTARELLO H 6 INOX	1
24	101512	MOLLA PER SALTARELLO AVV. INOX	1
25	100019	VITE TCEI UNI 5931 M 8 X 20 ZB	8
26	100020	VITE TSEI M8X20 INOX	1
27	100124	NOTTOLINO	1
28	101526	VITE TSEI M6X12 INOX	4
29	009963	GIUNTO GIREVOLE INOX FORO Ø 10mm	1
30			
31			
32			
33	091528	DISCO PORTAMOLLA D.250 FORO 67	1
34			
35	009989	PERNO CON PIASTRINA 1/2" INOX	1
36			
37			
38			
39			
40			
41			
42			
43			
44			
45			
46			

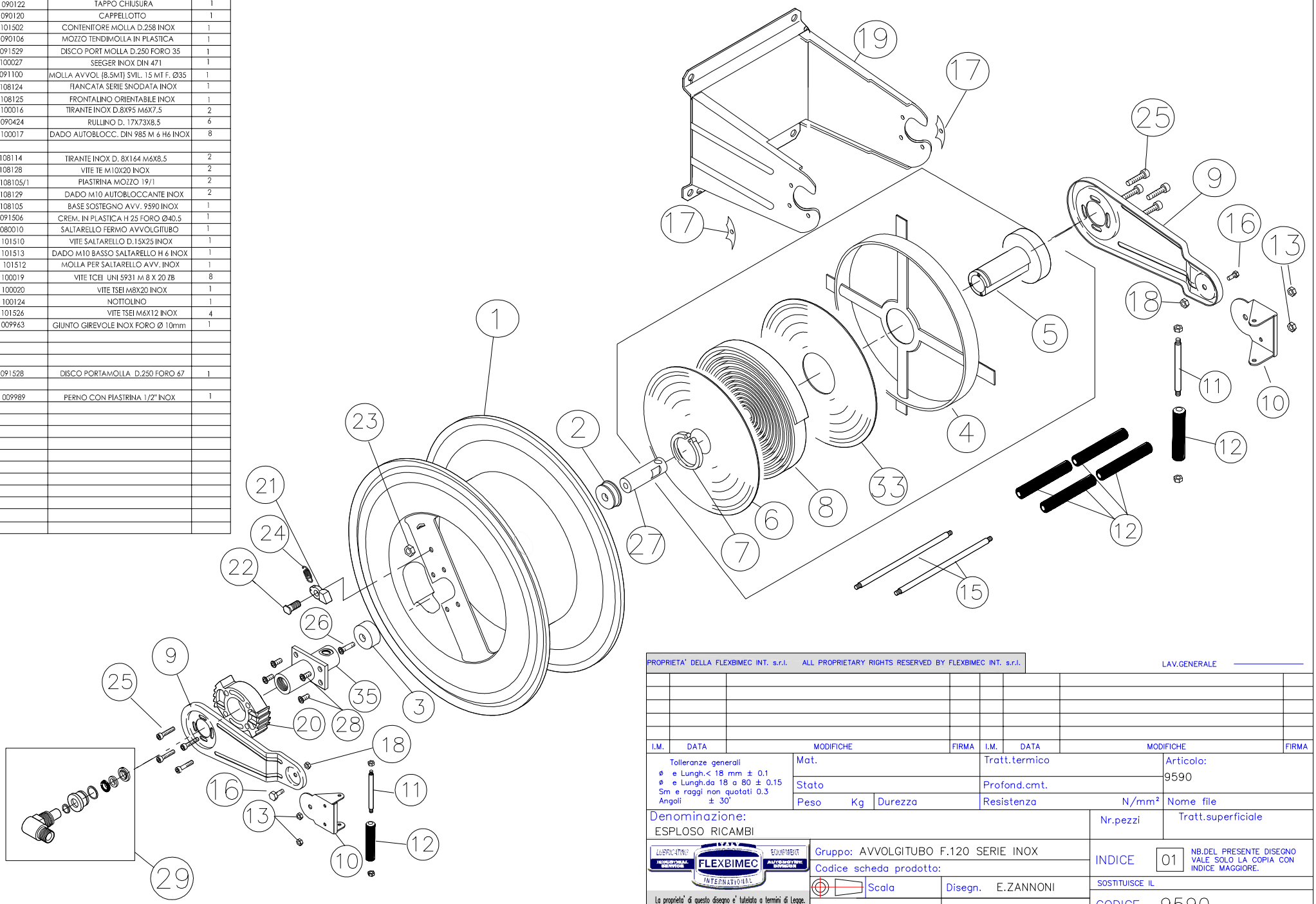

PROPRIETA' DELLA FLEXBIMEC INT. s.r.l. ALL PROPRIETARY RIGHTS RESERVED BY FLEXBIMEC INT. s.r.l.

LAV.GENERALE

I.M.	DATA	MODIFICHE	FIRMA	I.M.	DATA	MODIFICHE	FIRMA

Tolleranze generali
ø e Lungh.< 18 mm ± 0.1
ø e Lungh.da 18 a 80 ± 0.15
Sm e raggi non quotati 0.3
Angoli ± 30'

Mat. | Tratt.termico | Articolo: 9590
Stato | Profond.cmt.
Peso Kg | Durezza | Resistenza N/mm² | Nome file

Denominazione: ESPLOSO RICAMBI | Nr.pezzi | Tratt.superficiale

Gruppo: AVVOLGITUBO F.120 SERIE INOX
Codice scheda prodotto:
Scala | Disegn. E.ZANNONI
Data 01-05-11 | Controll. FRANCO RUOZI

INDICE 01 — NB.DEL PRESENTE DISEGNO VALE SOLO LA COPIA CON INDICE MAGGIORE.
SOSTITUISCE IL
CODICE 9590

La proprieta' di questo disegno e' tutelata a termini di Legge. Vietata la riproduzione senza nostra autorizzazione scritta.