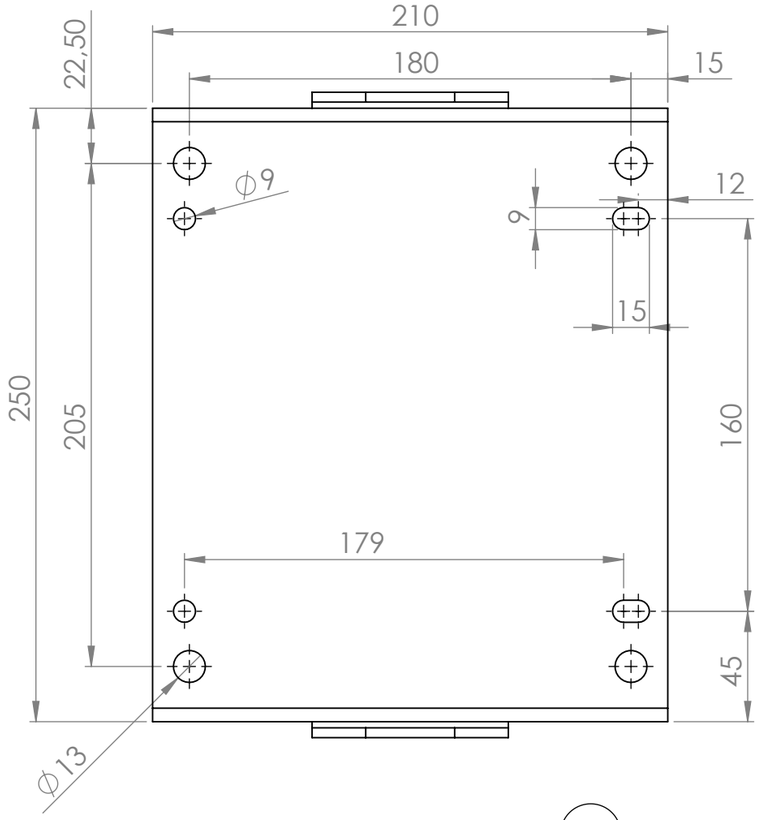

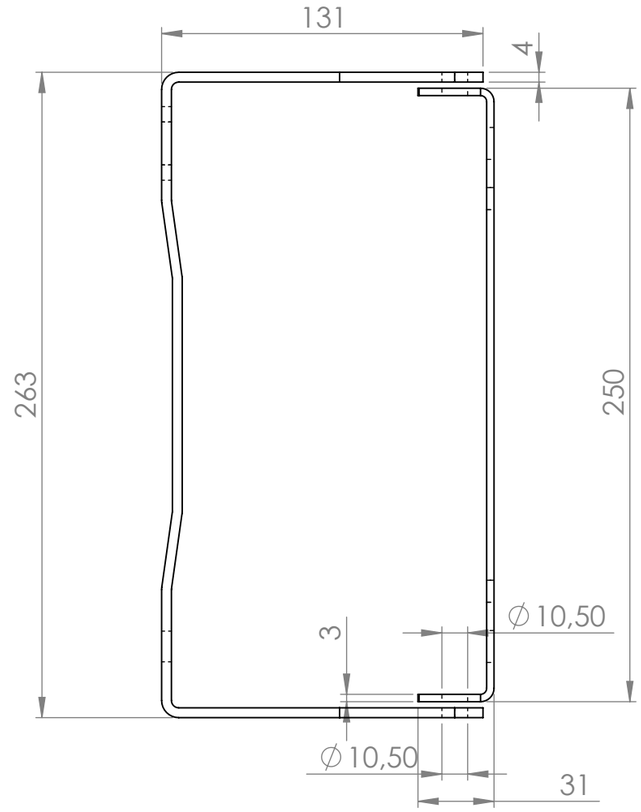

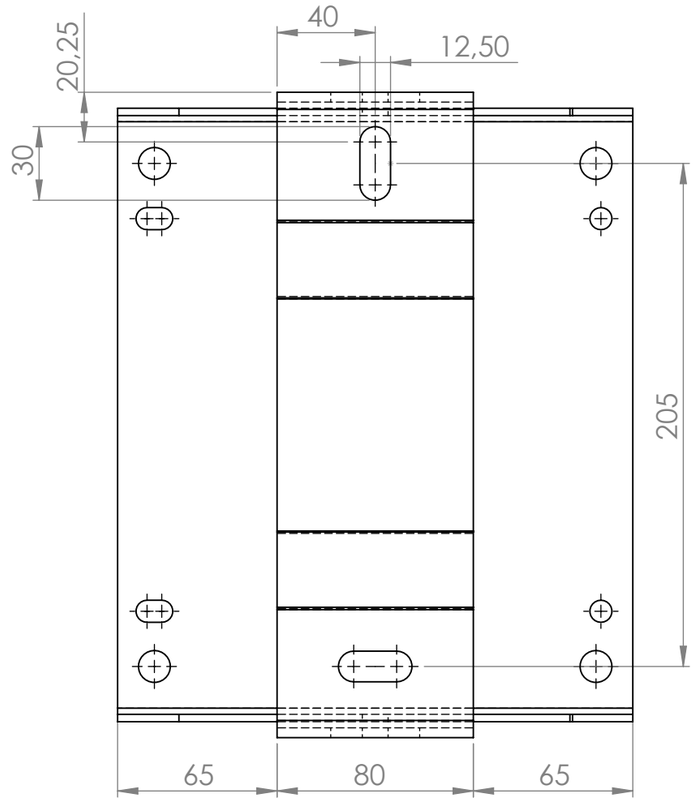

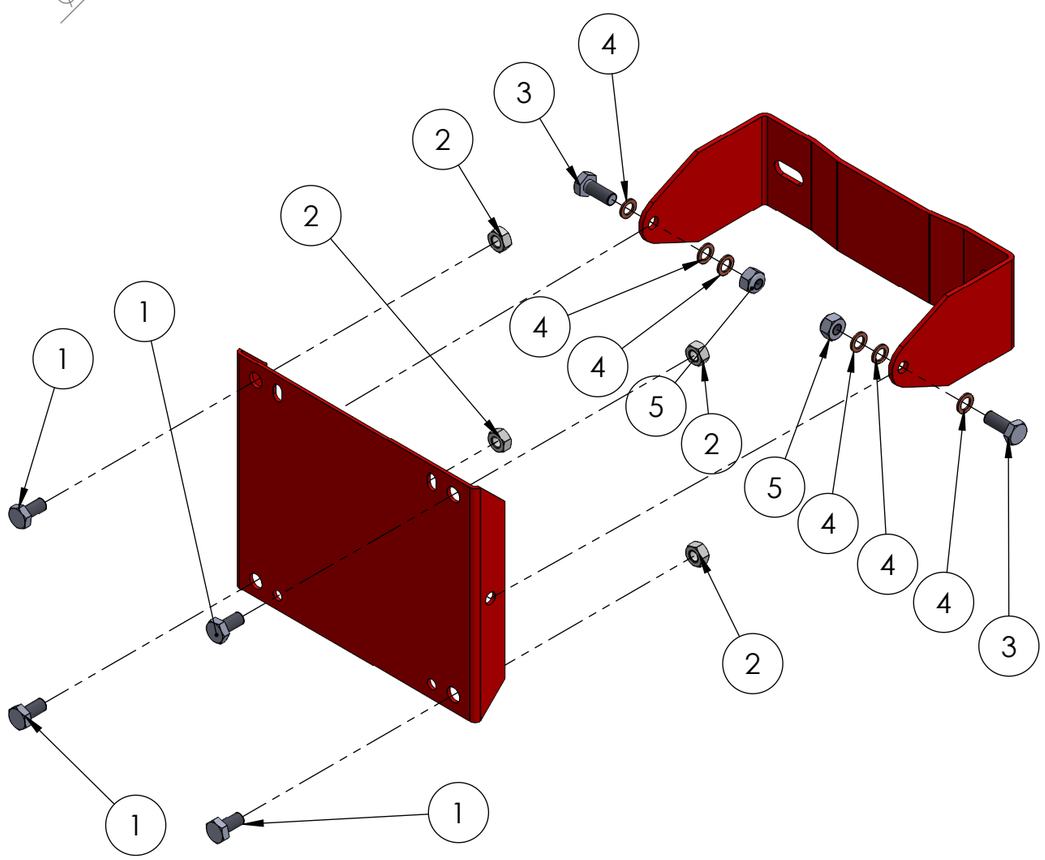

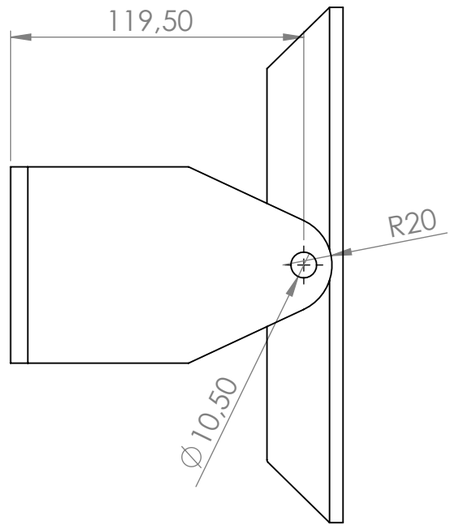

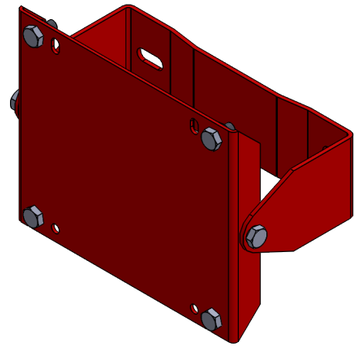

Num. articolo	CODICE	TITOLO	QUANTITA'
1	020309	VITE M10x20 TE 8.8 DIN 933 Z.B.	4
2	065502	DADO M10 H8 Z.B. DIN 934	4
3	020310	VITE TE M10x25 DIN 933 ZNB	2
4	065425	RONDELLA RAME ∅10x16x1.5	6
5	090025	DADO AUTOBLOCC. M10 CL8 ZNB	2

Tolleranza generale: **fine**
Smussi e raccordi non quotati: 0.3
n e lunghezze < 0.5 fare rif. a dimensione da 0.5 a 6

Classe di tollernza		Scostamento limite per campi di dimensioni fondamentali – Dimensioni lineari: da 0.5 fino a 6	oltre 6 fino a 30	oltre 30 fino a 120	oltre 120 fino a 400	oltre 400 fino a 1000	Smussi, raccordi: da 0.5 fino a 3	oltre 3 fino a 6	oltre a 6	Dimensioni angolari: fino a 10°	oltre 10° fino a 50°	oltre 50° fino a 120°	oltre 120° fino a 360°
ISO 2768-f	fine	±0.05	±0.1	±0.15	±0.2	±0.3	±0.2	±0.5	±1	±1°	±0°30'	±0°20'	±0°10'
ISO 2768-m	media	±0.1	±0.2	±0.3	±0.5	±0.8							

Disegnato M.R.
Visto F.R.
Approvato F.R.
Peso 2351.77 g

FLEXBIMEC
FLEXBIMEC
Albinea (RE) - ITALIA

Titolo: STAFFA GIREVOLE PER 9092
Codice Disegno: 9768
Data: 23/07/2018
Gruppo: AVVOLGITUBO AUTOMATICI A MOLLA (SENZA TUBO)
Durezza
Resistenza
Indice di revisione: 0
Scala: 1:2.5
Materiale: FE360
Trattamento termico
Trattamento superficiale: VERNICIATURA ROSSA
Foglio n° di: 2 di 2

ESENTE DA BAVE E AMMACCATURE
QUOTE E RUGOSITA' FANNO RIFERIMENTO AL COMPONENTE FINITO

FLEXBIMEC S.r.l. si riserva la proprietà di questo disegno e ne vieta la riproduzione e la divulgazione a terzi a norma di legge